GEBRUIKSHANDLEIDING

OLIEAFSCHEIDERS EN SLIBVANGPUTTEN
VAN BETON
TYPE EUROMAL+

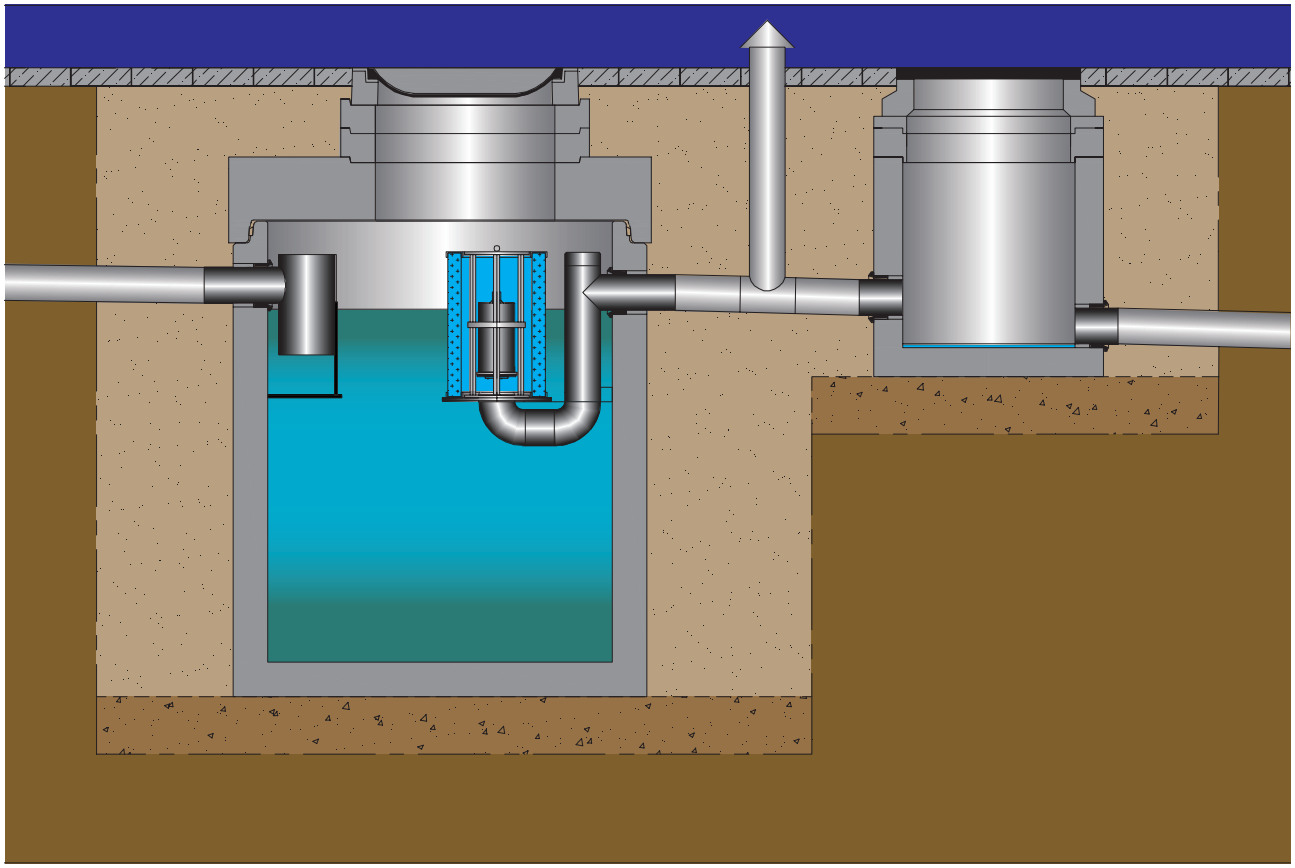

1 Inhoudsopgave

1 Inhoudsopgave **2**

2 Veiligheidsmaatregelen en waarschuwingen **3**
2.1 Veiligheidsinstructies voor personeel 3
2.2 Gebruikte symbolen en algemene waarschuwingen 3

3 Verklarende woordenlijst **3**

4 Algemene gegevens **4**
4.1 Fabrikant 4
4.2 Aannemer/installateur 4
4.3 Inspectie- en onderhoudsbedrijf 4

5 Productbeschrijving **4**
5.1 Bedoeld gebruik 4
5.2 Beschrijving van de installatie 4
5.3 Werking 5

6 Technische gegevens **6**
6.1 Algemeen 6
6.2 Olieafscheider INTEGRAAL 6
6.3 Slibvangput SEPARAAT 9
6.4 Olieafscheider SEPARAAT 10

7 Levering, opslag en transport **11**

8 Installatie- en inbouwvoorschriften 11
8.1 Voorbereiding 11
8.2 Inbouw 12
8.2.1 Veiligheidsmaatregelen 12
8.2.2 Waarschuwingen 12
8.2.3 Hijsvoorschriften 12
8.2.4 Bouwput 12
8.2.5 Inbouw en installatie 13
8.2.6 Montage glijdichting en dekplaat 13
8.2.7 Montage opbouwschacht en putdeksels 14
8.2.8 Vullen met water en controle op waterdichtheid 14
8.2.9 Aanvullen van de bouwput 14

9 Gebruiksvoorschriften **15**
9.1 Ingebruikname 15
9.2 Gebruiksvoorschriften 15

10 Onderhoudsvoorschriften **15**
10.1.1 Algemeen 15
10.1.2 Onderhoudsfrequentie 15
10.2 Veiligheidsinstructies 16
10.3 Lediging 16
10.4 Reiniging 16
10.5 Reiniging coalescentiefilter 16
10.6 Inspectie 17
10.6.1 Algemeen 17
10.6.2 Afscheiderfunctionaliteit 17
10.6.3 Afscheiderhoedanigheit 17
10.7 Ingebruikname 17

11 Mogelijke storingen, oorzaak en oplossing **18**

12 Kwaliteitswaarborg **18**

13 Garantiebepalingen **18**

CE conformiteitsverklaring **19**

2 Veiligheidsmaatregelen en waarschuwingen

2.1 Veiligheidsinstructies voor personeel

Deze handleiding is bedoeld voor installatie- gebruiks- en onderhoudspersoneel.

Deze handleiding omvat belangrijke veiligheidsinstructies, die bij installatie, gebruik en onderhoud op te volgen zijn. Het niet opvolgen van de instructies kan zowel een gevaar opleveren voor personen als het milieu.

Voor montage/ingebruikname:

- Lees voor installatie en gebruik van de olieafscheiderinstallatie de handleiding zorgvuldig en bewaar de handleiding voor toekomstig gebruik.
- Installatie, gebruik en onderhoud mag enkel door bevoegde personen gebeuren.
- Leg de bevoegdheden vast.
- Zorg ervoor dat de handleiding door alle bevoegde personen die met de afscheider te maken krijgen volledig begrepen wordt.

Bij gebruik en onderhoud:

- Zorg dat deze handleiding altijd binnen handbereik is.
- Raadpleeg bij storingen en onderhoud altijd de handleiding en houd u aan de bedrijfs- en veiligheidsinstructies.

Bij onduidelijkheden of twijfels:

- Vraag advies aan onze serviceafdeling, of aan uw installateur.

2.2 Gebruikte symbolen en algemene waarschuwingen

GEVAAR!

Waarschuwing! Bij het niet opvolgen van de instructies kunnen personen zich ernstig verwonden of kan er ernstige schade ontstaan aan de afscheider.

LET OP!

Waarschuwing! Bij het niet opvolgen van de instructies kunnen personen zich verwonden of kan er schade ontstaan aan de afscheider.

UITGLIJ-GEVAAR!

Waarschuwing! De oliën en vetten uit de afscheider veroorzaken gladde oppervlakken. Er bestaat uitglijgevaar, personen kunnen zich verwonden.

GEVAAR-LIJKE STOFFEN!

Waarschuwing! Gevaarlijke of irriterende stoffen en dampen! In een olieafscheider bevinden zich verontreinigde lichte vloeistoffen (oliën), dampen en bezonken organische stoffen (slib), welke agressief kunnen zijn voor huid en ogen en irriterend op de luchtwegen.

EXPLOSIE-GEVAAR!

Waarschuwing! EXPLOSIEGEVAAR! In een olieafscheider bevinden zich lichtontvlambare dampen en vloeistoffen. Niet roken in of om een geopende olieafscheider. Gebruik enkel Ex- veilige elektrische apparatuur en vermijd statische ontladingen.

LET OP!

Voorzichtig! Belangrijke opmerking of aanwijzing om mogelijke problemen of schade aan de afscheider te voorkomen.

TIP!

Tip! Algemene aanbeveling, suggestie of advies.

3 Verklarende woordenlijst

olie
lichte vloeistoffen of vetten van minerale oorsprong, met een soortelijke massa kleiner of gelijk aan 0,95 g/cm^3, niet of nauwelijks oplosbaar in water.

influent
met olie en slib vervuild (bedrijfs)afvalwater en/of hemelwater, met uitzondering van zuiver hemelwater afkomstig van daken.

olieafscheider (klasse II)
toestel voor afscheiding en opslag van olie uit het afvalwater, met in de INTEGRAAL-afscheiders, een geïntegreerde slibvangzone voor bezinking en opslag van bezinkbare delen. Restoliegehalte klasse II < 100 mg/L

coalescentieafscheider (klasse I)
olieafscheider opgewaardeerd tot klasse I, door plaatsing van optioneel coalescentiefilter.
Restoliegehalte klasse I < 5 mg/L

olieafscheiderruimte
gedeelte van de olieafscheider, waar door verschil in soortelijke massa en vertraging van de waterstroom de olie uit het influent worden afgescheiden, door opdrijven.

olieafscheiderzone
gedeelte van de olieafscheiderruimte waar de olie wordt afgescheiden, bevattend het effectieve vulvolume inclusief de olieopslagzone.

olieopslagzone
bovenste gedeelte van de olieafscheiderruimte, waar de afgescheiden olie in een drijflaag wordt achtergehouden.

slibvangzone
onderste gedeelte van een INTEGRAAL-olieafscheider of van een aparte slibvangput, waar de bezinkbare delen (slib) bezinken en zich afzetten.

opbouwschacht
door middel van opzetstukken (cq. uitvulringen) in hoogte aan te passen toegangsschacht tussen de toegangsopening in de dekplaat en het putdeksel aan het maaiveld, ten behoeve van toegang voor inspectie en onderhoud van de afscheider.

inlaatkamer
verticale buis aan de inlaatzijde van de afscheider, inclusief vloeistofvertragend- en verdelend horizontaal schot aan onderzijde, zichtbaar en bereikbaar voor ontstopping via de opbouwschacht.

uitlaatgarnituur
als zwanehals uitgevoerde verticale buis aan de uitlaatzijde van de afscheider, om afgescheiden olie terug te houden in de drijflaag, zichtbaar en bereikbaar voor ontstopping via de opbouwschacht.

automatische vlotterafsluiter
buisvormige vlotter drijvend in een vlotterkooi aan het uitlaatgarnituur. De vlotter sluit de uitlaat automatisch af bij het bereiken van de maximale olieopslagcapaciteit, of bij een dalend vloeistofniveau als gevolg van hevelwerking.

coalescentiefilter
rond filter met blauw filterschuim wat over de vlotterkooi gezet kan worden om een standaard olieafscheider eenvoudig op te waarderen tot een klasse I afscheider met een restoliegehalte < 5 mg/L

nominale grootte (NS / nominal size)
nummer, zonder eenheid, gelijk aan de maximale doorstroomcapaciteit in liters per seconde, zoals beproefd conform NEN-EN 858-1

maximum operationele vloeistofniveau
hoogste vloeistof- en olieniveau bij maximale nominale doorstroming, incl. maximaal toegestane olieopslag.

verkeersklasse
sterkte- en stabiliteitsklasse van de betonput, dekplaat en putdeksel(s) volgens EN 124

4 Algemene gegevens

4.2 Aannemer/installateur

Bedrijf: .....

Plaats: .....

Tel: .....

Fax: .....

Datum van installatie .....

Firmastempel

4.3 Inspectie- en onderhoudsbedrijf

Bedrijf: .....

Plaats: .....

Tel: .....

Fax: .....

Firmastempel

Niets uit deze handleiding mag zonder voorafgaande schriftelijke toestemming worden openbaar gemaakt of verveelvoudigd.

De informatie in deze handleiding is met de grootste zorg samengesteld. Door voortdurende verbeteringen aan bestaande producten behouden wij ons het recht voor de specificaties in deze handleiding te wijzigen.

Het is de verantwoording van de verwerker/gebruiker van onze producten vast te stellen of de producten geschikt zijn voor de geplande toepassing en verwerkt dienen te worden vlg. de geldende inbouwvoorschriften.

Aan de aanbevelingen en suggesties kunnen geen rechten worden ontleend.

5 Productbeschrijving

5.1 Bedoeld gebruik

Een olieafscheiderinstallatie is bedoeld voor de verwijdering van minerale oliën en vetten en bezinkbare delen (slib) uit afvalwater. Deze afvalstoffen mogen niet op de riolering of oppervlakte geloosd worden en dienen uit het afvalwater afgescheiden te worden. Doordat een olieafscheider zowel aan in- als uitlaatzijde een stankslot heeft, blijven de vluchtige brandgevaarlijke dampen afkomstig van bv. afgescheiden fossiele brandstoffen in de afscheider gevangen en kunnen zich niet verzamelen in het achterliggende rioolstelsel, wat explosiegevaarlijke situaties in het riool voorkomt.

Olieafscheiderinstallaties worden onder andere toegepast bij: tankstations, garagebedrijven, busstations, autowasstraten, overslagplaatsen van fossiele brandstoffen, laad- en loskuilen, parkeerplaatsen, transformatorhuizen en langs wegen.

Deze bedrijven en instanties zijn vanwege de wet milieubeheer vergunningsplichtig en daarmee vaak verplicht een olieafscheiderinstallatie te voorzien.

GEVAAR!

Deze afscheiderinstallatie mag uitsluitend gebruikt worden voor de toepassingsgebieden en conform de voorschriften omschreven in deze handleiding. Een andere toepassing geldt als niet toegestaan; voor eventuele gevolgschade hieruit is de producent niet aansprakelijk.

LET OP!

Een olieafscheiderinstallatie is niet bedoeld voor: afscheiding van vetten/oliën en bezinkbare stoffen van plantaardige- en/of dierlijke oorsprong, behandeling van afvalwater met stabiele emulsies en verwerking van niet verontreinigd hemelwater.

5.2 Beschrijving van de installatie

Een olieafscheider van de EUROMAL+ reeks bestaat uit:

- een ronde gewapende betonput waarin slibvangput en olieafscheider zijn gecombineerd in een put (INTEGRAAL-afscheider), of een losse slbvangput en een SEPARATE olieafscheider zonder slibvang,
- een gewapende betonnen dekplaat met 1 of 2 mangaten, voor een maximale verkeersbelasting van D 400 kN,
- 1 of 2 BEGU putdeksels uit beton/gietijzer in de verkeersklasse B 125 kN of optioneel D 400 kN,
- optionele betonnen opzetstukken met zoekrand, om de inbouwdiepte te vergroten en de vrije ruimte tussen dekplaat en putdeksel uit te vullen,
- een inlaat- en een uitlaatstomp van HDPE, waarop de toevoer- en afvoerleiding in de gebruikelijke handelsdiameters kunnen worden aangesloten,
- binnenwerkdelen uit HDPE buis en plaat, waarmee een optimale afscheiding wordt gerealiseerd en tevens makkelijk voor onderhoud en inspectie bereikbaar zijn,
- een typeplaatje boven in de opbouwschacht, met daarop belangrijke gegevens zoals type- en serienummer, LGA-beproevingsnummer, (opslag) volumes, verkeersklasse en bouwjaar.

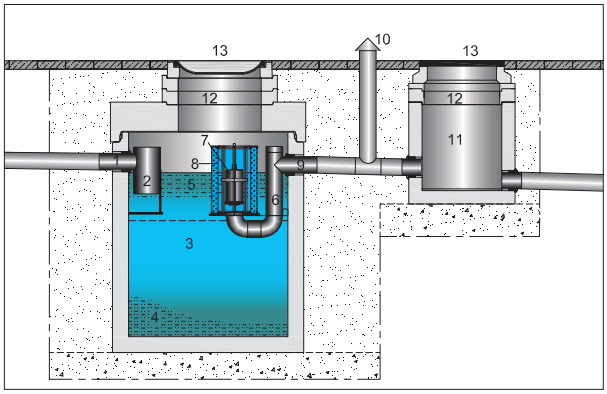

Afbeelding 1. Onderdelen van een integrale olieafscheider-installatie

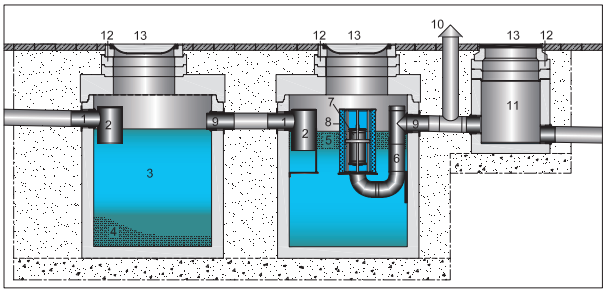

Afbeelding 2. Onderdelen van een separate olieafscheider-installatie

1. Inlaatstomp
2. Inlaatkamer
3. Slibvangzone
4. Sliblaag
5. Olieopslagzone/drijflaag
6. Uitlaatgarnituur
7. Vlotter
8. Coalescentiefilter (optioneel)
9. Uitlaatstomp
10. Beluchting
11. Controleput beton of PE
12. Opbouwschacht
13. Putdeksel

5.3 Werking

Eenolieafscheiderwerktzondermechanische-ofelektrische componenten,volgenshetgravitairafscheidingsprincipe. Vastedeeltjesinhetafvalwater(slib)diezwaarderzijndan waterzullenbezinkenenlichtedeeltjeszoalsvettenenoliën zullenopdrijven.Methetplaatsenvanhetoptionele coalescentiefilter wordt de afscheiderwerkingvergroot doordat hetfi lter defi jne oliedruppeltjes, die niet gravitair afscheiden,alsnoguithetafvalwaterfi ltert.

Hetoliehoudendafvalwaterwordtviadeinlaatondervrij vervalindeafscheidergevoerd.Deinlaatkamervertraagt dewaterstroomenzorgtvooreengelijkmatigedoorstromingvandeput.Indezerustigestromingvaninlaatnaar uitlaatzalhetslibbezinkenenindeslibvangzoneonderin deputeensliblaagvormen.Delichteoliënenvettenzullen opdrijvenenaanhetwateroppervlak een drijflaag vormen (vanhetwaterafscheiden).Hetgezuiverdeafvalwaterverlaattenslottedooreenuitstroomopeningonderindeput viadeuitlaatdeafscheider.
Naeenolieafscheiderdientaltijdeencontroleputvoorzien teworden,waardecontrolerendeinstantiesmonsterskunnen nemen van het gezuiverde afvalwater.

Alle olieafscheiders zijn bij keuringsinstituut LGA op goede werking beproefd en goedgekeurd conform de eisen van NEN-EN 858-1

LET OP!

**De maximale temperatuur van het op de olieafscheiderinstallatie te lozen afvalwater bedraagt 60 °C.
Hogere watertemperaturen kunnen de afscheiderwerking nadelig beïnvloeden.**

**Gebruik uitsluitend olieafscheider vriendelijke reinigingsmiddelen, met een afbreektijd kleiner dan 15 minuten.
Hoge doseringen, of gebruik van emulsievormende reinigingsmiddelen kunnen de afscheiderwerking verstoren.**

LET OP!

Regelmatig zal de olieafscheiderinstallatie leeggemaakt moeten worden, om te voorkomen dat door overschrijding van de maximaal toegestane slib- of drijflaagdikte de afscheider verzadigd raakt en het afscheidingsrendement zal afnemen.

LET OP!

Om zeker te zijn van een goede afscheiderwerking, dient per situatie een capaciteitsberekening gemaakt te worden conform NEN-EN 858-2, waarin de grootte van de afscheider bepaald wordt. In deze berekening dient gerekend te worden met alle voorkomende lozingstoestellen, af te wateren oppervlakken, verzwaringsfactoren voor temperatuur, dichtheid en reinigingsmiddelen. Als deze parameters nauwgezet zijn verwerkt in de berekening, kan van de afscheider een goede werking conform de lozingseisen worden verwacht. Een latere uitbreiding van volumestroom, of toepassing van afscheidingsremmende processen of stoffen, kan een ongunstige afscheiderwerking tot gevolg hebben. Raadpleeg in dat geval altijd uw installateur.

TIP!

Neem een onderhoudscontract op uw olieafscheiderinstallatie bij een erkend onderhoudsbedrijf. Dit bedrijf zal u adviseren en periodiek uw afscheider reinigen en inspecteren.

6 Technische gegevens

6.1 Algemeen

Klassering en kwaliteit

productnorm:	NEN-EN 858-1
kwaliteitswaarborg:	CE-markering
opstelling:	ondergronds
verkeersklasse deksel [1]:	B125 kN groep 2 EN 124 of D400 kN groep 4 EN 124
sterkte en stabiliteit put [2]:	verkeersbelasting D400 kN groep 4 EN 124, mits ingebouwd conform de inbouw voorschriften
brandklasse:	klasse A1
duurzaamheid [1]:	conform NEN EN 858-1
rendement [1]:	restoliegehalte; klasse II (zonder filter) < 100 mg/L klasse I (met filter) < 5 mg/L
waterdichtheid [3]:	put + opbouwschacht tot onderzijde deksel(s)
waterdichtheid dichtingen [3]:	50 kPa (0,5 bar)

[1] beproefd en goedgekeurd door erkend lab (notified body)
[2] aangetoond door beproeving
[3] beproefd door producent

Materialen

put en dekplaat:	Beton sterkteklasse C60/75, milieuklasse XA3, omgevingsklasse EA3 conform EN 206-1
deksel:	BEGU beton/gietijzer
aansluitstompen en binnenwerk:	HDPE
dichting put/dek:	SBR

Aard en kwaliteit te zuiveren afvalwater

PH:	0-14
temperatuur:	min. 5 °C max. 60°C
soortelijke massa olie:	max. 0,95 g/cm³
concentratie olie:	max. 4250 mg/L

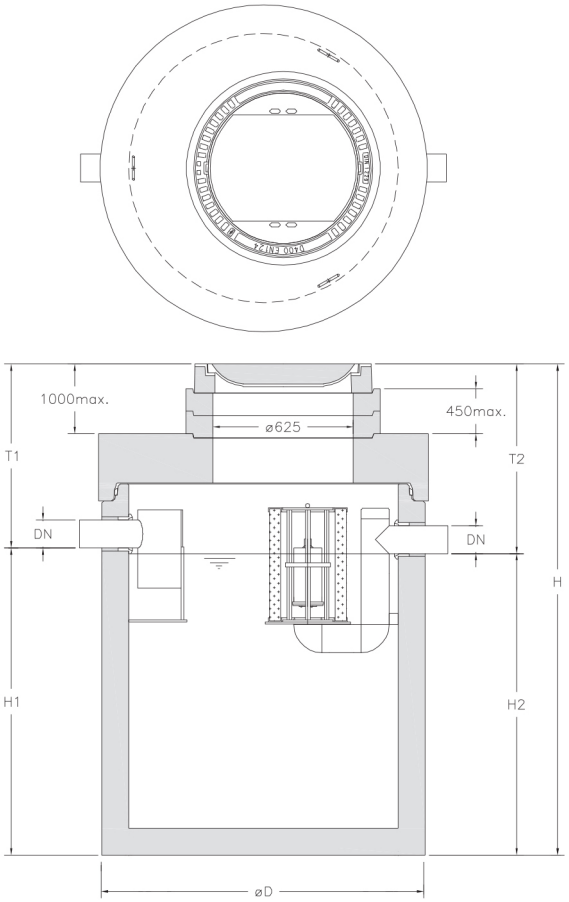

Afbeelding 3. Maattekening olieafscheider integraal

6.2 Olieafscheider INTEGRAAL 1,5 t/m 3 l/s; Afmetingen, volumes en gewichten

type AQUAFIX®	capaciteit l/s	inhoud slibvang	olie opslag	DN Ø	D Ø	H min. mm.	T1 mm.	T2 mm.	aantal deksels	totaal gewicht	emissie vlg. TÜV
230.3830.0010	1 ½	300 liter	145 liter	125	1250	1590	585	610	1	2.074 kg	16 mg/ltr.
230.3831.0011	1 ½	600 liter	145 liter	125	1250	1880	585	610	1	2.364 kg	16 mg/ltr.
230.3833.0012*	1 ½	900 liter	447 liter	125	1250	2590	585	610	1	3.085 kg	16 mg/ltr.
230.3832.0013	1 ½	1000 liter	145 liter	125	1250	2375	585	610	1	2.855 kg	16 mg/ltr.
230.3833.0014	1 ½	1200 liter	145 liter	125	1250	2590	585	610	1	3.075 kg	16 mg/ltr.
230.3842.0015	1 ½	1350 liter	209 liter	125	1450	2260	585	610	1	3.433 kg	16 mg/ltr.
230.3844.0016	1 ½	2100 liter	209 liter	125	1450	2930	585	610	1	4.224 kg	16 mg/ltr.
230.3854.0017*	1 ½	3300 liter	326 liter	125	1800	2915	605	630	1	5.513 kg	16 mg/ltr.
230.3864.0018*	1 ½	6000 liter	581 liter	125	2300	2930	605	630	1	8.146 kg	16 mg/ltr.
230.3830.0030	3	300 liter	145 liter	125	1250	1590	585	610	1	2.099 kg	16 mg/ltr.
230.3831.0031	3	600 liter	145 liter	125	1250	1880	585	610	1	2.389 kg	16 mg/ltr.
230.3833.0032*	3	900 liter	447 liter	125	1250	2590	585	610	1	3.110 kg	16 mg/ltr.
230.3832.0033	3	1000 liter	145 liter	125	1250	2375	585	610	1	2.880 kg	16 mg/ltr.
230.3833.0034	3	1200 liter	145 liter	125	1250	2590	585	610	1	3.100 kg	16 mg/ltr.
230.3842.0035	3	1350 liter	209 liter	125	1450	2260	585	610	1	3.458 kg	16 mg/ltr.
230.3844.0036	3	2100 liter	209 liter	125	1450	2930	585	610	1	4.249 kg	16 mg/ltr.
230.3854.0037*	3	3300 liter	326 liter	125	1800	2915	605	630	1	5.538 kg	16 mg/ltr.
230.3864.0038*	3	6000 liter	581 liter	125	2300	2930	605	630	1	8.171 kg	16 mg/ltr.

Tabel 1. Afmetingen, volumes en gewichten
Hoogtematen H, T1 en T2 zijn te vergroten met opzetstukken met hoogtes van 60, 80 en 100 mm.
Bij deksels met een verkeersklasse D400 kN worden de H, T1 en T2 maten 40 mm. groter.

6.2 Olieafscheider INTEGRAAL 6 t/m 10 l/s; Afmetingen, volumes en gewichten

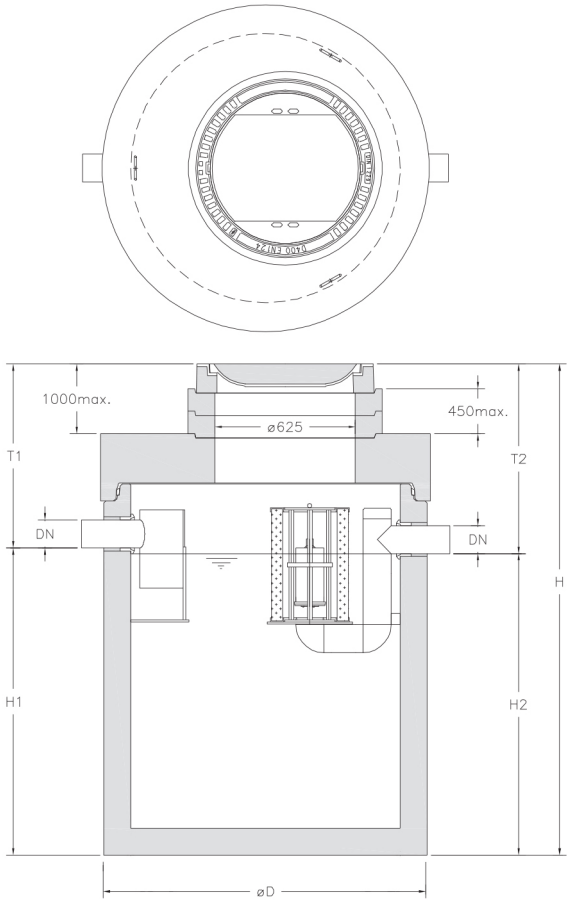

Afbeelding 3. Maattekening olieafscheider integraal

type AQUAFIX®	capaciteit l/s	inhoud slibvang	olie opslag	DN Ø	D Ø	H min. mm.	T1 mm.	T2 mm.	aantal deksels	totaal gewicht	emissie vlg. TÜV
230.3832.0062	6	1000 liter	145 liter	125	1250	2375	585	610	1	2.905 kg	16 mg/ltr.
230.3833.0063	6	1200 liter	145 liter	125	1250	2590	585	610	1	3.125 kg	16 mg/ltr.
230.3842.0064	6	1350 liter	209 liter	125	1450	2260	585	610	1	3.483 kg	16 mg/ltr.
230.3844.0065*	6	1800 liter	505 liter	125	1450	2930	585	610	1	4.284 kg	16 mg/ltr.
230.3844.0066	6	2100 liter	209 liter	125	1450	2930	585	610	1	4.274 kg	16 mg/ltr.
230.3854.0067*	6	3300 liter	326 liter	125	1800	2915	605	630	1	5.563 kg	16 mg/ltr.
230.3864.0068*	6	6000 liter	581 liter	125	2300	2930	605	630	1	8.196 kg	16 mg/ltr.
230.3841.0081	8	850 liter	254 liter	160	1450	1970	630	655	1	3.099 kg	21 mg/ltr.
230.3842.0082	8	1200 liter	254 liter	160	1450	2260	630	655	1	3.493 kg	21 mg/ltr.
230.3843.0083	8	1650 liter	254 liter	160	1450	2640	630	655	1	3.893 kg	21 mg/ltr.
230.3844.0084*	8	1650 liter	605 liter	160	1450	2930	630	655	1	4.298 kg	21 mg/ltr.
230.3844.0085	8	2000 liter	254 liter	160	1450	2930	630	655	1	4.288 kg	21 mg/ltr.
230.3853.0086*	8	2500 liter	400 liter	160	1800	2620	640	665	1	5.094 kg	21 mg/ltr.
230.3854.0087*	8	3000 liter	400 liter	160	1800	2915	640	665	1	5.573 kg	21 mg/ltr.
230.3864.0088*	8	5250 liter	707 liter	160	2300	2930	640	665	1	8.206 kg	21 mg/ltr.
230.3842.0101	10	1200 liter	254 liter	160	1450	2260	630	655	1	3.518 kg	21 mg/ltr.
230.3843.0102	10	1650 liter	254 liter	160	1450	2640	630	655	1	3.918 kg	21 mg/ltr.
230.3844.0103	10	2000 liter	254 liter	160	1450	2930	630	655	1	4.312 kg	21 mg/ltr.
230.3853.0104*	10	2000 liter	874 liter	160	1800	2620	640	665	1	5.129 kg	21 mg/ltr.
230.3853.0105	10	2500 liter	400 liter	160	1800	2620	640	665	1	5.119 kg	21 mg/ltr.
230.3854.0106*	10	3000 liter	400 liter	160	1800	2915	640	665	1	5.598 kg	21 mg/ltr.
230.3864.0107*	10	5250 liter	707 liter	160	2300	2930	640	665	1	8.231 kg	21 mg/ltr.

Tabel 2. Afmetingen, volumes en gewichten
Hoogtematen H, T1 en T2 zijn te vergroten met opzetstukken met hoogtes van 60, 80 en 100 mm.
Bij deksels met een verkeersklasse D400 kN worden de H, T1 en T2 maten 40 mm. groter.

6.2 Olieafscheider INTEGRAAL 15 t/m 50 l/s; Afmetingen, volumes en gewichten

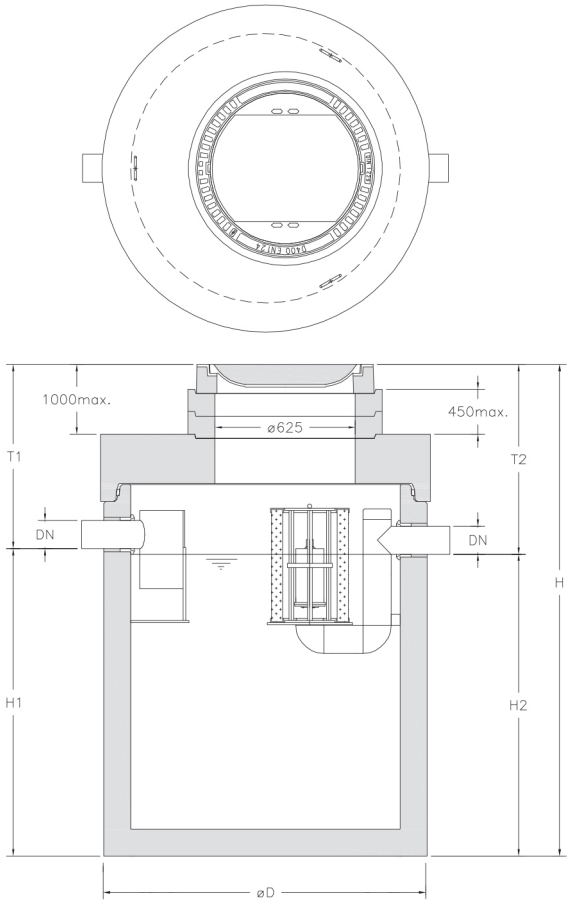

Afbeelding 3. Maattekening olieafscheider integraal

type AQUAFIX®	capaciteit l/s	inhoud slibvang	olie opslag	DN Ø	D Ø	H min. mm.	T1 mm.	T2 mm.	aantal deksels	totaal gewicht	emissie vlg. TÜV
230.3853.0152	15	2000 liter	497 liter	200	1800	2620	680	705	1	5.139 kg	13 mg/ltr.
230.3854.0153	15	2500 liter	497 liter	200	1800	2915	680	705	1	5.599 kg	13 mg/ltr.
230.3862.0154*	15	3000 liter	1178 liter	200	2300	2560	680	705	1	7.475 kg	13 mg/ltr.
230.3862.0155*	15	3250 liter	879 liter	200	2300	2560	680	705	1	7.464 kg	13 mg/ltr.
230.3863.0156*	15	4000 liter	879 liter	200	2300	2660	680	705	2	7.653 kg	13 mg/ltr.
230.3864.0157*	15	5000 liter	879 liter	200	2300	2930	680	705	2	8.256 kg	13 mg/ltr.
230.3861.0201	20	2500 liter	879 liter	200	2300	2140	680	705	2	6.599 kg	32 mg/ltr.
230.3863.0202	20	4000 liter	879 liter	200	2300	2660	680	705	2	7.585 kg	32 mg/ltr.
230.3864.0203*	20	4000 liter	1821 liter	200	2300	2930	680	705	2	8.298 kg	32 mg/ltr.
230.3864.0204	20	5000 liter	879 liter	200	2300	2930	680	705	2	8.288 kg	32 mg/ltr.
230.3870.0205*	20	4000 liter	1374 liter	200	2800	2210	680	705	2	10.329 kg	32 mg/ltr.
230.3871.0206*	20	5500 liter	1374 liter	200	2800	2510	680	705	2	11.215 kg	32 mg/ltr.
230.3872.0207*	20	7500 liter	1374 liter	200	2800	2920	680	705	2	12.449 kg	32 mg/ltr.
230.3862.0251	25	2500 liter	1014 liter	250	2300	2560	730	755	2	7.406 kg	25 mg/ltr.
230.3864.0252	25	4000 liter	1014 liter	250	2300	2930	730	755	2	8.338 kg	25 mg/ltr.
230.3872.0253*	25	5000 liter	2566 liter	250	2800	2920	730	755	2	12.439 kg	25 mg/ltr.
230.3872.0254*	25	6000 liter	1584 liter	250	2800	2920	730	755	2	12.424 kg	25 mg/ltr.
230.3873.0255*	25	7000 liter	1584 liter	250	2800	3120	730	755	2	13.030 kg	25 mg/ltr.
230.3863.0301	30	3000 liter	1014 liter	250	2300	2660	730	755	2	7.610 kg	25 mg/ltr.
230.3871.0302*	30	3000 liter	2566 liter	250	2800	2510	730	755	2	11.240 kg	25 mg/ltr.
230.3872.0303*	30	6000 liter	1584 liter	250	2800	2920	730	755	2	12.439 kg	25 mg/ltr.
230.3873.0304*	30	7000 liter	1584 liter	250	2800	3120	730	755	2	13.045 kg	25 mg/ltr.

Tabel 3. Afmetingen, volumes en gewichten
Hoogtematen H, T1 en T2 zijn te vergroten met opzetstukken met hoogtes van 60, 80 en 100 mm.
Bij deksels met een verkeersklasse D400 kN worden de H, T1 en T2 maten 40 mm. groter.

6.3 Slibvangput SEPARAAT; Afmetingen, volumes en gewichten

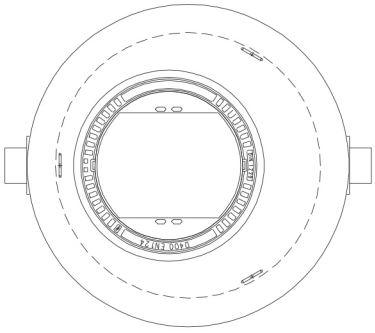

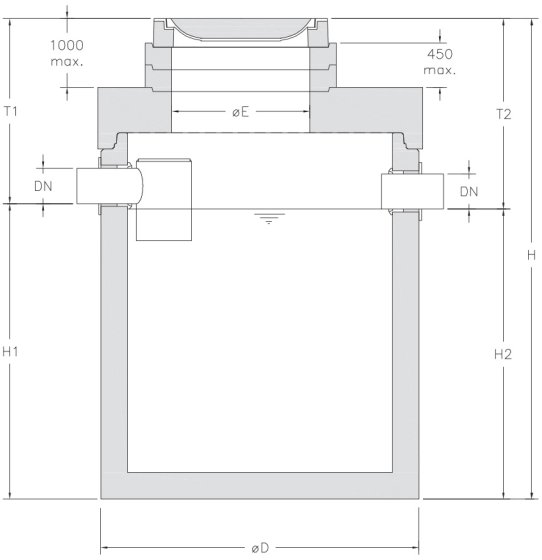

Afbeelding 4. Maattekening separate slibvanger

Tabel 4. Afmetingen, volumes en gewichten
Hoogtematen H, T1 en T2 zijn te vergroten met opzetstukken met hoogtes van 60, 80 en 100 mm.
Bij deksels met een verkeersklasse D400 kN worden de H, T1 en T2 maten 40 mm. groter.

type AQUAFIX®	inhoud slibvang	DN Ø	D Ø	H min. mm.	T1 mm.	T2 mm.	aantal deksels	totaal gewicht
229.1321.0040	400 liter	125	1050	1530	595	620	1	1.488 kg
229.1322.0055	550 liter	125	1050	1825	595	620	1	1.731 kg
229.1323.0065	650 liter	125	1050	2075	595	620	1	1.937 kg
229.1330.0070	700 liter	125	1250	1590	595	620	1	2.064 kg
229.1331.0090	900 liter	125	1250	1880	595	620	1	2.354 kg
229.1340.0105	1050 liter	125	1450	1670	595	620	1	2.715 kg
229.1332.0125	1250 liter	125	1250	2375	595	620	1	2.840 kg
229.1333.0140	1400 liter	125	1250	2590	595	620	1	3.055 kg
229.1341.0145	1450 liter	125	1450	1970	595	620	1	3.069 kg
229.1342.0170	1700 liter	160	1450	2260	630	655	1	3.413 kg
229.1350.0200	2000 liter	160	1800	1900	630	655	1	4.022 kg
229.1343.0210	2100 liter	160	1450	2640	630	655	1	3.863 kg
229.1344.0240	2400 liter	160	1450	2930	630	655	1	4.204 kg
229.1351.0250	2500 liter	160	1800	2170	630	655	1	4.412 kg
229.1352.0300	3000 liter	160	1800	2420	630	655	1	4.775 kg
229.1352.0301	3000 liter	200	1800	2420	680	705	1	4.782 kg
229.1353.0325	3250 liter	200	1800	2620	680	705	1	5.064 kg
229.1360.0330	3300 liter	200	2300	1940	680	705	1	6.249 kg
229.1354.0370	3700 liter	200	1800	2915	680	705	1	5.493 kg
229.1361.0400	4000 liter	200	2300	2140	680	705	1	6.627 kg
229.1362.0525	5250 liter	200	2300	2560	680	705	1	7.424 kg
229.1363.0550	5500 liter	200	2300	2660	680	705	1	7.612 kg
229.1364.0635	6350 liter	250	2300	2930	730	755	1	8.126 kg
229.1370.0650	6500 liter	250	2800	2210	730	755	1	10.357 kg
229.1371.0800	8000 liter	250	2800	2510	730	755	1	11.243 kg
229.1372.1000	10000 liter	250	2800	2920	730	755	1	12.457 kg
229.1373.1100	11000 liter	250	2800	3120	730	755	1	13.048 kg
229.1370.0651	6350 liter	315	2800	2210	790	815	1	10.382 kg
229.1371.0801	8000 liter	315	2800	2510	790	815	1	11.268 kg
229.1372.1001	10000 liter	315	2800	2920	790	815	1	12.482 kg
229.1373.1101	11000 liter	315	2800	3120	790	815	1	13.073 kg
229.1370.0602	6000 liter	400	2800	2210	875	900	1	10.432 kg
229.1371.0702	7000 liter	400	2800	2510	875	900	1	11.318 kg
229.1372.0902	9000 liter	400	2800	2920	875	900	1	12.532 kg
229.1373.1002	10000 liter	400	2800	3120	875	900	1	13.123 kg

6.4 Olieafscheider SEPARAAT; Afmetingen, volumes en gewichten

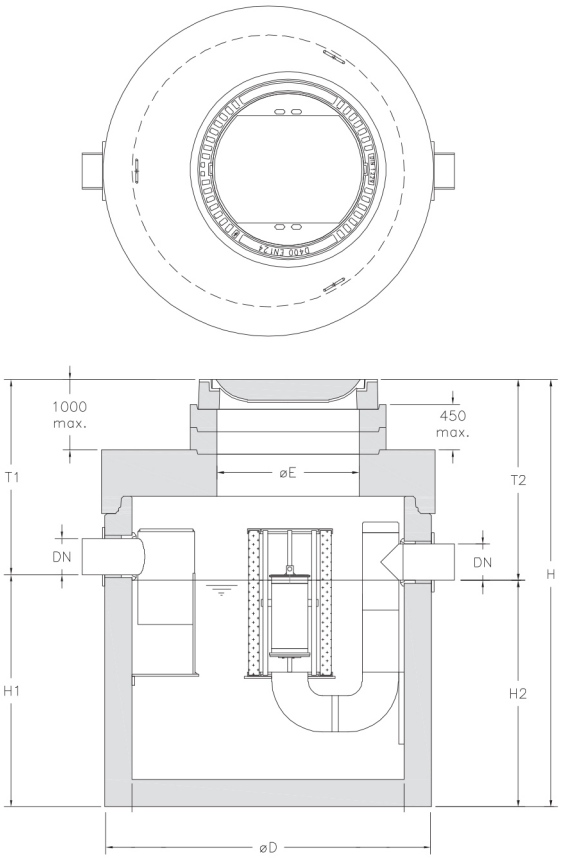

Afbeelding 5. Maattekening separate olieafscheider

type AQUAFIX®	capaciteit l/s	olie opslag	DN Ø	D Ø	H min. mm.	T1 mm.	T2 mm.	aantal deksels	totaal gewicht	emissie vlg. TÜV
230.3030.0010	1 ½	145 liter	125	1250	1590	620	645	1	2.064 kg	16 mg/ltr.
230.3030.0030	3	145 liter	125	1250	1590	620	645	1	2.089 kg	16 mg/ltr.
230.3030.0060	6	145 liter	125	1250	1590	620	645	1	2.114 kg	16 mg/ltr.
230.3040.0080	8	254 liter	160	1450	1670	655	680	1	2.725 kg	21 mg/ltr.
230.3040.0100	10	254 liter	160	1450	1670	655	680	1	2.750 kg	21 mg/ltr.
230.3050.0150	15	497 liter	200	1800	1900	705	730	1	4.032 kg	13 mg/ltr.
230.3060.0200	20	879 liter	200	2300	1940	705	730	2	6.196 kg	32 mg/ltr.
230.3060.0250	25	1014 liter	250	2300	1940	755	780	2	6.221 kg	25 mg/ltr.
230.3060.0300	30	1014 liter	250	2300	1940	755	780	2	6.246 kg	25 mg/ltr.

Tabel 5. Afmetingen, volumes en gewichten
Hoogtematen H, T1 en T2 zijn te vergroten met opzetstukken met hoogtes van 60, 80 en 100 mm.
Bij deksels met een verkeersklasse D400 kN worden de H, T1 en T2 maten 40 mm. groter.

7 Levering, opslag en transport

7.1 Uitlevering

De afscheiderinstallatie wordt als volgt aangeleverd:

- 1 ronde betonput met gemonteerd binnenwerk in geval van een INTEGRAAL afscheiderinstallatie,
- 2 ronde betonputten met gemonteerd binnenwerk in geval van een SEPARATE afscheiderinstallatie,
- per put een betonnen dekplaat met 1 of 2 mangaten en een rubberen glijdichting,
- per mangat een BEGU putdeksel,
- optionele betonnen opzetstukken met zoekrand om de inbouwdiepte te vergroten,
- de gebruikshandleiding

Er hoeven geen onderdelen in- op of aan de betonputten gemonteerd te worden. Enkel de dekplaat, putdeksel(s) en opzetstuk(ken) worden los meegeleverd en dienen conform de inbouwvoorschriften gemonteerd te worden. (zie par. 8) In 1 mangat in de dekplaat zit een typeplaatje gemonteerd.

Controleer voor installatie of geleverd is wat is overeengekomen en of er geen transportschade is. Verwijder evt. aanwezig verpakkingsmateriaal.

7.2 Opslag

Opslag van de afscheider en toebehoren dient bij voorkeur in een droge ruimte te gebeuren. Indien er voor buitenopslag gekozen wordt, dan dienen de schachten afgedekt te worden zodat er geen regen of ongewenste zaken in de afscheider kunnen belanden.

7.3 Transport

Het verplaatsen van de afscheider mag enkel gebeuren met een heftruck met lepels van voldoende lengte, of een hijskraan met hijskettingen.

LET OP!

Heffen met een heftruck; zorg dat de afscheider met de volledige breedte gelijkmatig op de lepels rust.
Hijsen met een hijskraan; neem de hijsvoorschriften in par. 8.2.3 in acht!

LET OP!

Beschadigde afscheiders, deksels, dichtingen en toebehoren mogen nooit geïnstalleerd worden. Raadpleeg bij beschadigingen of gebreken altijd uw leverancier.

8. Installatie- en inbouwvoorschriften

8.1 Voorbereiding

- De olieafscheider dient zo dicht mogelijk bij de lozingstoestellen en vorstvrij geplaatst te worden.
- De lokatie van de afscheider dient goed bereikbaar te zijn voor onderhoud en inspectie.
- De lokatie van de olieafscheider dient zodanig gekozen te worden, dat de deksels van de olieafscheider altijd ruim boven het peil van de hoogst gelegen afwateringspunt (goot, kolk ect.) liggen. Dit is om te voorkomen dat bij een calamiteit, zoals bv. het dichtslaan van de vlotter, het vloeistofniveau in de afscheider zo hoog kan opstuwen dat de opgeslagen olie door de deksels kan uittreden en de omringende bodem vervuild.
- Volgende (afval)waterstromen mogen nooit op een olieafscheider geloosd worden, maar dienen apart afgevoerd te worden; sanitair afvalwater afkomstig van bv. toiletten, huishoudelijk afvalwater en niet verontreinigd hemelwater afkomstig van daken en niet vervuilde oppervlakken.
- In de aanvoerleiding naar de olieafscheiderinstallatie mag geen pompinstallatie geplaatst worden.
- Toevoerleidingen naar de olieafscheider dienen altijd leeg te lopen, gemakkelijk te reinigen zijn en op een afschot te liggen van minimaal 1:50.
- Afvoerputten geplaatst voor de olieafscheider, dienen explosievrij te zijn, altijd leeg te lopen en mogen niet voorzien zijn van een waterslot.
- De aan- en afvoerleiding van de afscheider dienen altijd verticaal te worden belucht/ontlucht. Breng deze leiding van voldoende diameter naar buiten waar van toepassing en naar het hoogste punt van het gebouw.

LET OP!

Indien het niet mogelijk is de afscheider in te bouwen zodanig dat de putdeksels boven het peil van het hoogste afwateringspunt komen te liggen, dan geldt de verplichting een opstuw- en olielaagalarm in de olieafscheider in te bouwen.

LET OP!

Voor een olieafscheider mag nooit een pompinstallatie geplaatst worden. Een pompinstallatie zal de afscheiderwerking nadelig beïnvloeden, omdat olie en bezinkbare delen door de pomp kapot worden geslagen en zo niet of nauwelijks nog kunnen opdrijven of bezinken. Een pompinstallatie mag alleen na een olieafscheider voorzien worden.

LET OP!

Het is zeer belangrijk dat in de afvoerleiding na de olieafscheider een deugdelijke beluchtingsleiding geplaatst wordt. Deze leiding dient als ontspanningsleiding en voorkomt dat de afscheider leeggezogen kan worden als gevolg van hevelwerking door onderdruk in het riool. Het ontbreken van een beluchtingsleiding kan tot gevolg hebben dat de vlotter regelmatig dichtslaat door onderdruk.

8.2 Inbouw

GEVAAR!

De afscheiderinstallatie mag uitsluitend geplaatst en geïnstalleerd worden door kundig personeel. Voor en tijdens de plaatsing en installatie dienen alle veiligheidsmaatregelen en algemene waarschuwingen (zie par. 2) in acht genomen te worden. Het niet volgen van de veiligheidsmaatregelen en in acht nemen van de algemene waarschuwingen kan leiden tot ernstige verwonding van personen, bedrijfsongevallen, of schade aan de afscheider en andere zaken bij de plaats van de installatie.

8.2.1 Veiligheidsmaatregelen

- Tijdens hijswerkzaamheden mag niemand zich onder de afscheider bevinden of er onderdoor lopen.
- Zet de bouwput af met pionnen en/of markeringslint.
- Zorg voor een ordentelijke bouwplaats.
- Nooit met minder dan 2 personen de afscheider plaatsen!

8.2.2 Waarschuwingen

LET OP!

Het hijsen van de betonput en dekplaat dient met zorg te gebeuren. Neem de hijsvoorschriften in par. 8.2.3 van deze handleiding in acht.

Bij het niet volgen van de hijsvoorschriften bestaat er gevaar voor schade aan de afscheider en verwondingsgevaar voor personen.

LET OP!

De maximale inbouwdiepte van de standaard EUROMAL+ olieafscheiders en slibvangputten is begrenst op een maximale gronddekking op de dekplaat van 1 meter hoogte.

Bij diepere grondinbouw bestaat er gevaar voor schade aan de afscheider en verwondingsgevaar voor personen.

Indien er dieper ingebouwd moet worden, dan zijn er verzwaarde afscheiders leverbaar met een schachtopbouw met SRM schachtringen.

8.2.3 Hijsvoorschriften

Afbeelding 6. Hijsen

Het hijsen van de put en dekplaat dient met zorg te gebeuren. De betonput is voorzien van 3 of 4 hijslussen. De dekplaat is voor-zien van 3 hijslussen. De put of dekplaat dient aan elke hijslus met goedgekeurde hijskettingen van gelijke lengte opgepakt te worden, zodanig dat de hijshoek van de kettingen ca. 30° bedraagt. Ter voorkoming van beschadiging van de spie van de put verdient het de aanbeveling tussen hijskettingen en putwand een houtklos te plaatsen (zie afbeelding).

8.2.4 Bouwput

- De bouwput dient voldoende groot ontgraven te worden.
- De bodem van de bouwput dient volledig vlak en waterpas te zijn.
- Stel de afscheider op een vloer van 30 cm verdicht cement gestabiliseerd zand welke rondom 50 cm buiten de afscheider uitsteekt. Deze ondervloer dient geheel waterpas gelegd te worden. Bij een slappe ondergrond of een hoge grondwaterstand dienen eventueel aanvullende maatregelen door de grondwerker getroffen te worden. Een optie voor deze extra maatregelen is een gewapende betonplaat van minimaal 30 cm. dikte welke 50 cm. rondom buiten de afscheider uitsteekt, al dan niet onderheid e.e.a. ter beoordeling van de grondwerker.

TIP!

Bij het juist ondergronds inbouwen van een afscheider spelen een aantal factoren zoals grondgesteldheid, grondwaterstand, lokatie van de afscheider en mogelijke verkeersbelasting samen een belangrijke rol.

Wij adviseren uw afscheider te laten inbouwen door een aannemer en/of installateur, die ervaring heeft met het ondergronds inbouwen van afscheiders.

8.2.5 Inbouw en installatie

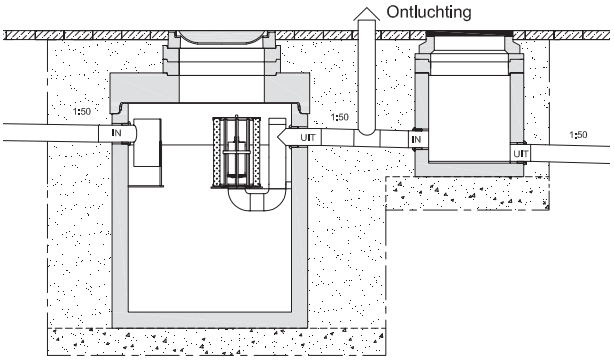

Afbeelding 7. Inbouw

- Stel de afscheider waterpas op en sluit de aan- en afvoerleidingen aan.
- Let op dat de afscheider in de juiste stroomrichting wordt aangesloten. De in- en uitlaat zijn gemarkeerd met een sticker “IN” en respectievelijk “UIT”
- Wij adviseren u in toe- en afvoerleiding een ontstoppingsstuk te voorzien.
- De aan- en afvoerleiding van de afscheider dienen altijd verticaal te worden belucht/ontlucht. Breng deze leiding van voldoende diameter naar buiten waar van toepassing en naar het hoogste punt van het gebouw.
- Controleer de aansluitingen van aan- en afvoerleiding op dichtheid.
- Verwijder alle zaken zoals zand, puin, en cementresten uit de afscheider.

8.2.6 Montage glijdichting en dekplaat

Montage glijdichting

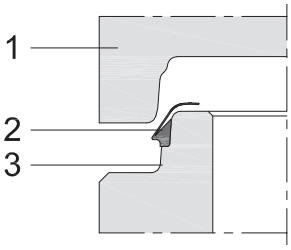

1. mof
2. Forsheda glijdichting
3. spie

Afbeelding 8.

- Zorg dat de spie van de put goed schoon is en vrij van zand en andere onregelmatigheden,
- neem de dichtingsring uit de verpakking en plaats deze op het spie-einde van de put, met de vlakke kant tegen de spie en de lip naarbuiten. De glij-lip moet naar boven wijzen, zie afbeelding 8.

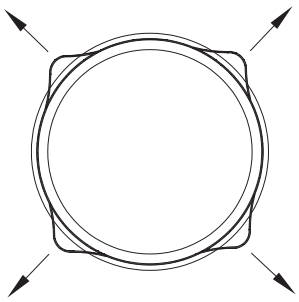

Afbeelding 9.

- Verdeel de spanning in de dichting door op minimaal 4 plaatsen de ring even naar buiten te trekken. Het is essentieel voor de goede afdichting dat de ring over de gehele omtrek goed aansluit tegen de spie, zie afbeelding 9.

Montage dekplaat

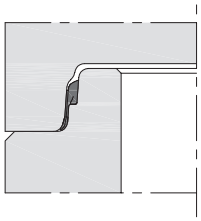

Afbeelding 10.

- Hijs de dekplaat in een positie naast de bouwput op ellebooghoogte en boven stabiele ondergrond.
- Controleer of de mof van de dekplaat goed schoon is en vrij van zand en andere onregelmatigheden.
- Hijs de dekplaat met de mangaten in de juiste positie gecentreerd boven de put.
- Laat de dekplaat door zijn eigen gewicht over de spie zakken, totdat de onderkant van de mof volledig op ligt.
- Controleer of de dekplaat rondom volledig op ligt en er geen opening zit tussen mof en spie aan de buitenzijde, zie afbeelding 10.
  (aan de binnenzijde is er wel altijd een opening van ca. 5 mm., dit hoort zo te zijn)

LET OP!

Zorg dat de mof van de dekplaat, de spie van de put en aangebrachte glijdichting vrij zijn van vuil, zand en andere onregelmatigheden.

Vervuilingen dienen te allen tijde verwijderd te worden, voordat de dekplaat opgelegd wordt.

Een met zand vervuilde glijdichting kan het opleggen van de dekplaat bemoeilijken en de rubberring beschadigen, met grote kans is dat de verbinding niet waterdicht is!

LET OP!

In de dekplaat zitten 1 of 2 mangaten. Het is van groot belang voor de toegankelijkheid, onderhoud en inspectie dat de mangaten in lijn liggen met de denkbeeldige aslijn tussen in- en uitlaat. Een verdraaiing tov. van deze aslijn is niet toegestaan. Let op dat vlotter en evt. filter altijd bereikbaar en uitneembaar zijn.

Aquafix Milieu brengt op elke put en bijbehorende dekplaat een blauwe markering aan. Als deze markeringen bij het opleggen van de dekplaat in lijn worden gelegd, dan zijn de mangaten altijd goed gepositioneerd.

Mocht een markering ontbreken, houdt u dan onderstaande richtlijn aan:

- Alle slibvangputten; mangat ligt aan inlaatzijde
- Alle olieafscheiders met 1 deksel; mangat ligt aan de uitlaatzijde
- Alle olieafscheiders met 2 deksels; mangat wat het dichtst tegen de buitenkant van de dekplaat ligt aan inlaat zijde

8.2.7 Montage opbouwschacht en putdeksels

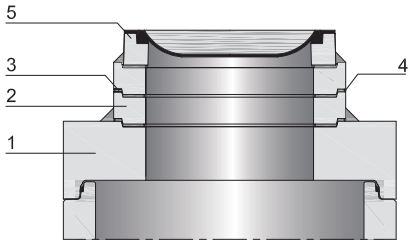

1. dekplaat
2. opzetstuk
3. 5-10 mm montagemortel
4. voegenkit
5. putdeksel

Afbeelding 11.

- Gebruik voor hoogteuitvulling tussen dekplaat en putdeksels altijd opzetstukken met zoekrand, die in verschillende hoogtes uit voorraad leverbaar zijn.
- In het belang van een waterdichte schacht en een goede spreiding van de verkeerslasten is het niet toegestaan op een andere wijze het hoogteverschil te overbruggen.
- De verbindingen tussen opzetstukken, dekplaat en putdelselvoet dienen met een krimpvrije montagemortel gemaakt te worden, zodat er een goed hechtende waterdichte verbinding ontstaat.
- De overblijvende voegen dienen dichtgezet te worden met een oliebestendig mortel of voegenkit.
- Als de opbouwschacht is gemaakt dienen evt. mortel resten uit de afscheider te worden verwijderd.

LET OP!

Het is niet toegestaan meer dan 4 voegverbindingen per opbouwschacht te maken, ook blijft de opbouwschachthoogte met een diameter van ø625 mm beperkt tot een max. hoogte van 45 cm. Indien een hogere schachtopbouw noodzakelijk is, dan dient deze vanaf de bovenste 45 cm over te gaan naar een diameter van ø800.

De waterdichtheid van de voegen valt onder de verantwoordelijkheid van uitvoerende de aannemer of installateur.

8.2.8 Vullen met water en controle op waterdichtheid

Vullen met water

- Vul de afscheider met schoon water tot het water doorstroomt naar de controleput.
- Zorg tijdens het vullen van de olieafscheider dat de vlotter van de zitting loskomt en gaat drijven zodra het waterniveau de bovenkant van de vlotter bereikt.

TIP!

In een olieafscheider verzamelen zich milieugevaarlijke stoffen. Wij adviseren u dan ook voor het aanvullen van de bouwput altijd te controleren of de verbinding tussen dekplaat en de voegverbindingen van de toegangsschacht(en) waterdicht zijn. Eventuele lekkages kunnen dan nog verholpen worden.

Controle op waterdichtheid

- Controle op waterdichtheid mag pas gebeuren als de voegen van de opbouwschacht volledig uitgehard zijn.
- Plaats in de verticale inlaatbuis en in de inlaat van de controleput een gasblaas om de in en uitlaat af te sluiten.
- Vul de afscheider met schoon water tot boven de bovenste voeg.
- Inspecteer alle voegen en verbinding op lekkages. Zogenaamde “zweetplekken zijn toegestaan, druppelvorming absoluut niet.
- Lekkages dienen te allen tijde gerepareerd en opnieuw gecontroleerd te worden.
- Als na 24 uur geen lekkages zijn vastgesteld mogen de verbindingen als waterdicht worden beschouwd.
- Verwijder de gasblazen uit in- en uitlaat en laat het waterniveau tot op het normale rustniveau zakken, de bouwput kan nu worden aangevuld.

8.2.9 Aanvullen van de bouwput

- Leg de putdeksels op maar zorg eerst dat de inlegranden vrij zijn van zand en andere vervuiling.
- Het aanvullen van de bouwput mag pas gebeuren als de naden van de opbouwschacht volledig uitgehard zijn.
- Controleer voor het aanvullen of de putdeksels goed sluitend zijn opgelegd.
- Zorg ervoor dat de afscheider afgevuld wordt met schoon water.
- Vul de afscheider rondom 50 cm. laagsgewijs in lagen van max. 50 cm aan met cement gestabiliseerd zand.
- Elke laag dient verdicht te worden.
- Er kan mechanisch verdicht worden, waarbij men tijdens het verdichten wel op tenminste 20 cm. afstand moet blijven van de afscheiderwand.
- De afscheider dient te worden aangevuld met cement gestabiliseerd zand tot aan het maaiveld cq. bestratingspeil.
- Stel de bovenkant van de deksels gelijk met het maaiveld niveau.
- Er kan tegen de dekselrand aan bestraat worden.
- E.e.a. altijd uitvoeren vlg. bovenstaande omschrijving en tekeningen.

9. Gebruiksvoorschriften

9.1 Ingebruikname

- Voor in gebruikname dient de afscheiderinstallatie altijd gevuld te zijn met schoon water tot aan de uitlaat.
- In de afscheider mogen zich geen zaken bevinden die daar niet thuishoren, zoals gereedschap, puin, zand en cementresten.
- De putdeksels dienen goed sluitend opgelegd te zijn.
- Bij de eerste in gebruikname dienen bij voorkeur volgende personen aanwezig te zijn: de installateur, de hoofdverantwoordelijke voor de afscheider en het personeel wat verantwoordelijk is voor de lozingen op de afscheider.
- De installateur dient de eindgebruikers de handleiding te overhandigen en eventueel aanvullende instructies te geven over de bediening en het onderhoud.
- Als aan bovenstaande zaken is voldaan kan de afscheiderinstallatie in gebruik worden genomen en kan er op de afscheider geloosd worden.

LET OP!

Bij het vullen van de olieafscheider met water dient de vlotter met de hand omhoog getrokken te worden totdat deze drijft.

Controleer altijd of de vlotter drijft, alvorens de afscheider in gebruik te nemen.

GEVAAR!

Kans op ernstige verwondingen, uitglijden en vallen.

De putdeksels van de olieafscheiderinstallatie mogen enkel geopend worden voor inspectie en onderhoud. De afscheider is niet mantoegankelijk en het is verboden in de afscheider af te dalen! In de afscheider bevinden zich gevaarlijke gassen, oliën en vetten die de binnenzijde van de afscheider zeer glad maken!

Zet bij geopende deksels de zone om de afscheider af, zodat niemand per ongeluk in de openingen kan vallen.

9.2 Gebruiksvoorschriften

- Het is niet toegestaan om: water, of vaste stoffen aan de afscheider toe te voeren via de schachtopeningen.
- Het is niet toegestaan om onderdelen aan de afscheider te wijzigen, te verwijderen of toe te voegen.
- Het is verboden om de vlotter te verwijderen of haar vrije werking op enigerlij wijze te belemmeren.
- Voer geen grote hoeveelheden vloeibaar olie af via afvoerputten en dergelijke, maar voer dit apart af.
- De afscheider dient altijd voor inspectie en onderhoud bereikbaar te zijn.
- Het personeel wat verantwoordelijk is voor de lozingen op de afscheider dient de inhoud van deze handleiding goed te kennen. Wat betreft een juist gebruik en werking van de afscheider is paragraaf 5.3 belangrijk.
- Bij normaal gebruik, zie paragraaf 5.3, zal de afscheider naar behoren functioneren en heeft u er buiten de vaste onderhoudsmomenten geen omkijken naar.
- Mocht er toch sprake zijn van het niet aflopen van afvoeren, dan verwijzen wij u naar paragraaf 11 “Mogelijke storingen, oorzaak en oplossing”

10. Onderhoudsvoorschriften

10.1.1 Algemeen

Door de lozingen op de olieafscheider zal op termijn de slib- en/of olieopslagcapaciteit bereikt worden en is de afscheider verzadigd. Vanaf dat moment kan de afscheider niet meer naar behoren functioneren. Om dit te voorkomen zal de afscheider regelmatig geledigd moeten worden. Dit is ook het geschikte moment om de afscheider te laten reinigen en inspecteren. Het is verplicht de lediging en reiniging te laten doen door een erkend bedrijf met een vergunning om de afscheiderinhoud af te mogen voeren.

Het onderhoud bestaat uit:

- Inspectie van de werking voor lediging.
- Lediging en afvoeren van de afscheiderinhoud.
- Reiniging van de afscheider.
- Inspectie van de afscheider.
- In gebruik stellen van de afscheider.
- Rapportage in het bedrijfslogboek.

TIP!

Neem een onderhoudscontract op uw olieafscheiderinstallatie bij een gecertificeerd onderhoudsbedrijf. Dit bedrijf heeft een vergunning in het kader van de wet WCA (wet chemische afvalstoffen) en is gerechtigd de afscheiderinhoud af te voeren. Verder zal dit bedrijf u adviseren en periodiek uw afscheider reinigen en inspecteren. Zo heeft u geen omkijken naar uw afscheider en voorkomt u vervelende verassingen.

Het onderhoudsbedrijf kan volgende verantwoordelijkheden van u overnemen:

- Periodieke inspectie van de afscheiderinstallatie op functionaliteit, werking en evt. gebreken.
- Vaststellen van de ledigingsfrequentie.
- Het ledigen en afvoeren van de afscheiderinhoud.
- De reiniging en het vullen met schoon water.
- Rapportage van de werkzaamheden en bevindingen in een bedrijfslogboek.
- Eventueel bemonsteren en analyseren van het gezuiverde water.
- Het geven van advies inzake het gebruik van de afscheider.

Belt u gerust onze serviceafdeling voor het adres van een erkend onderhoudsbedrijf bij u in de buurt.

10.1.2 Onderhoudsfrequentie

- De eerste lediging zal na ongeveer 1 maand moeten gebeuren. Na meting van de hoeveelheden opgeslagen olie en slib, kan de reinigingsfrequentie vastgesteld worden. De olie- en slibopslagvolumes staan vermeld op het typeplaatje in de toegangsschacht aan de uitlaat zijde.
- Indien door overheden niet anders is bepaald dient de olieafscheiderinstallatie minimaal 1x per half jaar geledigd en geïnspecteerd te worden.
- De olieafscheiderinstallatie dient te allen tijde minimaal 4x per jaar geïnspecteerd worden op werking, beschadigingen en bereikte olie- en slibopslag.
- Als algemene vuistregel geldt dat lediging moet gebeuren als 50% van de slibvangruimte gevuld is met slib en/of de oliedrijflaag is aangegroeid tot een dikte van 80% van de max. laagdikte (zie typeplaatje).
- Bij klasse I olieafscheiders moet het coalescentiefilter gereinigd worden indien er voor en na het filter er een waterniveau verschil is van meer dan 5 cm.

10.2 Veiligheidsinstructies

LET OP!

Onderhoud, lediging en inspectie van de afscheider mag enkel door bevoegd en daarvoor geschoold personeel gedaan worden.

LET OP!

Stel voor onderhoud, lediging en inspectie van de afscheider de installatie buiten gebruik. Zorg ervoor dat er niet geloosd kan worden op de afscheider, tijdens de werkzaamheden.

GEVAAR!

Waarschuwing! Kans op ernstige verwondingen.

De putdeksels van de olieafscheiderinstallatie mogen enkel geopend worden voor inspectie en onderhoud. De afscheider is niet mantoegankelijk en het is verboden in de afscheider af te dalen!

Zet bij geopende deksels de zone om de afscheider af, met pionnen en/of markeerlint, zodat niemand per ongeluk in de openingen kan vallen. Markeer de werkplek met het gevarenbord "werk in uitvoering".

UITGLIJ-GEVAAR!

Waarschuwing! Kans op ernstige verwondingen.

De oliën en vetten uit de afscheider veroorzaken gladde oppervlakken. Er bestaat uitglijgevaar.

Voorkom dat oliën en vetten op de afscheideromringende oppervlakken terecht komen.

GEVAAR-LIJKE STOFFEN! EXPLOSIE-GEVAAR!

Waarschuwing! Gevaarlijke of irriterende stoffen! Explosiegevaarlijke gassen en dampen!

In een olieafscheiderinstallatie bevinden zich vloeistoffen en dampen en stoffen welke agressief en gevaarlijk zijn voor huid, ogen en luchtwegen!
De afgescheiden vloeistoffen en de vluchtige dampen zijn lichtontvlambaar en explosiegevaarlijk!

Neem bij het openen van of werken aan een afscheider de veiligheidsvoorschriften in acht en draag een gasmasker, beschermende kleding, werkschoenen met stalen neuzen en handschoenen.

Nooit eten, drinken, roken, of open vuur in de buurt van een geopende olieafscheider.

10.3 Lediging

- Neem alle veiligheidsinstructies in acht.
- Open de putdeksels en leg deze zo neer dat ze niet in de weg liggen van het personeel en passanten.
- Controleer de inhoud van de olieafscheider visueel. Indien de inhoud afwijkt van wat als normaal beschouwd kan worden, moet er een monster genomen worden van de afscheiderinhoud, ter analyse.
- Rij de zuigwagen tot een afstand van 4-5 meter van de geopende putdeksel.
- Enkel het gebruik van een zuigmond met een zachte kunststof bekleding is toegestaan, zodat de kans op beschadiging van de binnenbekleding van de afscheider zo klein mogelijk wordt.
- Laat de zuigslang via de dekselopening in de afscheider zakken en zuig de gehele afscheiderinhoud weg.
- Let er op dat alle slib en olie verwijderd worden, ook vastgekoekte delen dienen verwijdert te worden.
- Zuig de controleput, indien aanwezig, ook leeg.
- Let er op dat er geen doorslag van olie of verontreinigingen is naar de controleput en riolering.

LET OP!

Ga met beleid om met de zuigslang en voorkom beschadigingen aan binnenwerkdelen of binnenbekleding van de afscheider. De binnenwerkdelen, zoals schotten en in/uitlaatbuizen zijn niet bedoeld om op te gaan staan.

10.4 Reiniging

- Spuit indien nodig de binnenkant van de afscheider schoon met een hogedrukreiniger.
- Kijk goed of in- en uitlaatopeningen volledig open zijn en verwijder evt. aanzettingen of verstoppingen met een zachte borstel.
- Spuit de uitlaatleiding naar de controleput goed schoon.
- Het gebruik van reinigingsmiddelen is alleen toegestaan als na de reiniging, de afscheider weer volledig geledigd wordt.
- Zuig de restanten uit de afscheider en controleput.
- Let er op dat er geen doorslag van olie of verontreinigingen is naar de controleput en riolering.

LET OP!

Het gebruik van zgn. olieoplosmiddelen is ten strengste verboden omdat hierdoor alsnog verontreinigingen in het riool terecht kunnen komen!

TIP!

Laat uw onderhoudsbedrijf ook periodiek de afvoerleidingen controleren op vastzetting van slib of dreigende verstoppingen. Zij zullen dit zonder specifieke opdracht niet doen. Zo voorkomt u onaangename verassingen.

10.5 Reiniging coalescentiefilter bij klasse I afscheiders

- Trek het coalescentiefilter rechtstandig omhoog en laat de aangehechte olie in de afscheider uitdruppelen.
- Spuit het filtermateriaal met koud water onder normale leidingdruk schoon. Spuit de filterzitting ook schoon.
- Plaats het filter terug en zorg dat het goed op de filterzittingplaat aansluit.
- Beschadigde filters dienen altijd vervangen te worden!

10.6 Inspectie

10.6.1 Algemeen

- Controleer of deze handleiding aanwezig is.
- Controleer of de afscheider gebruikt wordt conform de voorwaarden in deze handleiding.

10.6.2 Afscheiderfunctionaliteit.

- Controleer onderstaande punten als er geloosd wordt, voor de lediging en reiniging.

con-trolepunt	c) constatering/ a) actie	o) oorzaak a) actie	actie
door-stroming	c) waterspiegel voor het coales-centiefilter staat > 5 cm hoger dan waterpiegel bin-nen het filter	o) coalescentie-filter is verstopt	coalescentie-filter reinigen
vlotter	blijft niet drijven of bovenkant steekt niet ca 19 mm boven water uit	vlotter is vervuild met slib vlotter is lek	a) vlotter schoon-maken a)reparatie of vervanging is noodzakelijk 1)
drijflaag	a) dikte meten	a) opgeslagen olievolume berekenen	ledigingsfrequen-tie bepalen en noteren in logboek
drijflaag	c) niet of nau-welijks aanwezig, c) troebele melkachtige waterlaag, c) controleput verontreinigd	o) emulsievorming door te grote dosering reinigingsmid-delen, o) te hoge water-temperaturen, o) te groot lozingsdebiet	nader onderzoek en maatregelen zijn noodzakelijk 1) + 2)
drijflaag	c) max. opslag bereikt of dikker dan 160 mm.	o) te lage reinig-ingsfrequentie	reinigingsfrequen-tie vergroten
sliblaag	a) dikte meten	a) opgeslagen slibvolume berekenen	ledigingsfrequen-tie bepalen en noteren in logboek
sliblaag	c) niet of nau-welijks aanwezig, c) troebele melkachtige waterlaag, c) controleput verontreinigd	o) emulsievorming door te grote dosering reinigingsmid-delen, o) te groot lozingsdebiet	nader onderzoek en maatregelen zijn noodzakelijk 1) + 2)
sliblaag	c) max. opslag bereikt of dikker dan 50% van de slibvanghoogte	o) te lage reinig-ingsfrequentie	reinigingsfrequen-tie vergroten
afscheider-inhoud	c) fecaliën aan-wezig, c) grijs water	o) leiding santitair afvalwater aangesloten op de afscheider, o) terugslag rioolwater uit hoofdriool	nader onderzoek en maatregelen zijn noodzakelijk 1)

1) raadpleeg uw leverancier, of onze serviceafdeling (zie pag. 3)

2) neem monsters van het afvalwater en laat deze analyseren

- Controleer onderstaande punten als er geloosd wordt, na de lediging en reiniging.

con-trolepunt	c) constatering/ a) actie	o) oorzaak a) actie	a) actie
door-stroming	c) waterspiegel stuwt > 5 cm hoger op dan de bovenkant van de vlotterkooi	o) te groot lozingsdebiet, o) verstopping in afvoerleidingen	a) nader onder-zoek aantal en soort lozingstoes-tellenen (capac-iteitsberekening) a) controleer ledingsysteem op verstoppingen
door-stroming	c) waterspiegel komt zeer hoog op, afscheider loopt niet af	o) vlotter sluit de uitlaat af	vlotter van de zit-ting los trekken tot deze weer drijft

10.6.3 Afscheiderhoedanigheid.

- Als de afscheider gereinigd en volledig leeg is, dient de afscheider geïnspecteerd te worden op beschadigingen, gebreken en vloeistofdichtheid.
- Volg de instructies in onderstaande tabel.

controlepunt	constatering	oorzaak	actie
afscheider betondelen	scheurvorming	afscheider is on-juist ingebouwd en aangevuld of staat bloot aan te grote ver-keersbelasting	nader onderzoek en maatregelen zijn noodzakelijk 1)
afscheider-dekplaat	scheurvorming	afscheider is on-juist ingebouwd en aangevuld of staat bloot aan te grote ver-keersbelasting	nader onderzoek en maatregelen zijn noodzakelijk 1)
afscheider binnen-bekleding	afbladderende coating of blaas-vorming	beschadigingen bij installatie of onderhoud	nader onderzoek en reparatie is noodzakelijk 1)
afscheider binnen-bekleding	scheuren of scherpe bescha-digingen in de lining	beschadigingen bij installatie of onderhoud	nader onderzoek en reparatie is noodzakelijk 1)
vloeistof-dichtheid afscheider	vloeistofniveau staat voor de lediging onder uitlaatniveau	afscheider is lek	controleer dit met schoon water na reiniging, indien blijvend is reipara-tie of vervanging-nodig.1)
vloeistof-dichtheid afscheider	wortel ingroei tussen de dichtingen tussen betonwand en aansluitstompen, binnen sijpelend grondwater	ernstige zet-tingen van de ondergrond en aansluit-leidingen of ongewenste vegetatie rond de afscheider	nader onderzoek en maatregelen zijn noodzakelijk 1) ongewenste vege-tatie verwijderen
vloeistof-dichtheid opbouw-schacht	wortel ingroei tussen de voegen van de opbouwschacht / binnen sijpelend grondwater	opzetstukken zijn niet volgens de regels ge-plaatst. Gemetselde schachten zijn niet toegestaan!	nader onderzoek en maatregelen zijn noodzakelijk 1) ongewenste vege-tatie verwijderen
vloeistof-dichtheid verbinding put-dekplaat	er sijpelt grond-water tussen put en dekplaat door	rubber dicht-ing onjuist geplaatst of beschadigd	reparatie of vervanging is noodzakelijk 1)
inlaat, uitlaat	los of verbogen	er is op gestaan, of is belast bij de installatie of onderhoud	reparatie of vervanging is noodzakelijk 1)
typeplaatje	niet aanwezig	losgeraakt of verwijderd	nieuw plaatje voorzien 1)
deksels	kapot of bescha-digd	belast met te grote verkeers-belasting of niet goed opgelegd.	vervanging is noodzakelijk 1) controleer of te zware verkeersbe-lasting mogelijk is en zorg dat dit voorkomen kan worden

1) raadpleeg uw leverancier, of onze serviceafdeling (zie pag. 3)

10.7 Ingebruikname

- Na lediging, reiniging en inspectie dient de afscheider te allen tijde gevuld te worden met schoon water tot aan de uitlaat.
- De vlotter moet vrij drijven in de vlotterkorf.
- Bij een klasse I olieafscheider moet het gereinigde en onbeschadigde coalescentiefilter geplaatst zijn.
- Leg de putdeksels goed sluitend op.
- Er kan nu weer op de afscheider geloosd worden.

11. Mogelijke storingen, oorzaak en oplossing

11.1 Storingstabel

Raadpleeg onderstaande tabel indien er problemen of storingen zijn aan uw afscheiderinstallatie. Indien het probleem niet kan worden opgelost of als u vragen heeft, raadpleeg dan uw installateur of bel onze serviceafdeling.

constatering	mogelijke oorzaak	oplossing
afvoerputten en afvoeren lopen niet af	de afscheider is verzadigd, vlotter heeft de uitlaat afgesloten	laat de afscheider ledigen en reinigen
max. olielaagdikte-niveausignalering (optioneel) geeft alarmsignaal	de olielaag is aangegroeid tot een laagdikte van 80% van het maximum	laat de afscheider ledigen en reinigen
opstuwsignalering (optioneel) geeft alarmsignaal	het waterniveau in de olieafscheider komt te hoog op doordat er te veel op de afscheider wordt geloosd, het filter vervuild is of de vlotter is dichtgeslagen	zie onderstaande oorzaken en oplossingen
afvoerputten en afvoeren lopen niet af, de vlotter is op de zitting vastgezogen en heeft de uitlaat afgesloten	er is geen (deugdelijke) ontluchtingsleiding aan de uitlaatafvoerleiding voorzien, de vlotter wordt omlaaggetrokken door onderdruk in de afvoerleiding, of door hevelwerking	ontluchtingsleiding aan de uitlaatafvoerleiding voorzien of controleput voorzien van deksel met ontluchtingsgaten
afvoerputten en afvoeren lopen niet, of slecht af	verstopping van de afvoer- leiding(en) of putten	afvoerleidingen- en putten controleren en zo nodig ontstoppen
afvoerputten en afvoeren lopen slecht af	coalescentiefilter is vervuild	laat de afscheider ledigen en reinigen

12. Kwaliteitswaarborg

Alle olieafscheiders en slibvangputten type EUROMAL+ zijn ontworpen, beproefd en geproduceerd volgens de eisen van de productnorm NEN-EN 858-1.

Onderstaande keuringsinstanties en onafhankelijke adviesbureaus hebben de EUROMAL+ olieafscheiders en slibvangputten uitvoerig getest, gecontroleerd, berekend en beoordeeld en voldoen ruimschoots aan de relevante eisen voor CE markering.

TÜVRheinland® LGA

LGA-Würzburg
beproevingenencertificaten
afscheiderwerking

TÜVRheinland® LGA

LGA-Nürnberg
beproevingenencertificaten
duurzaamheid en chemische
resistentiegebruikte
materialen

TNO

TNObeproevingenen
certificaat duurzaamheid en
chemischeresistentieHDPE
T-griplining

BAUSCH Technical Support

BauschTechnicalSupport
afscheiderontwerp,
beproevingen,begeleiding/
beoordeling CE markering

13. Garantiebepalingen

13.1 Garantie

Bewezen gebreken in of door ons afgezonden goederen, die betrekking hebben op fabricage- of materiaalfouten geven de koper, met uitsluiting van andere aanspraken, recht op herstel van goederen, of franco en gratis herleve-ring van betrokken goederen. Deze garantie is alleen van toepassing indien de geleverde producten gebruikt zijn voor het doel, waarvan zij normaal zijn bestemd en onder normale omstandigheden. Bovendien moet de koper aan al zijn verplichtingen hebben voldaan en terstond na het ontdekken van een fout of gebrek schriftelijk op de hoogte stellen. Dit dient te geschieden binnen 2-maal vierentwintig uur na het ontdekken van de fout of gebrek. Het recht op schadevergoeding van welke aard dan ook, zoals gederfde winst of direct of indirect door het gebruik of de verwerking van de afgekeurde goederen ontstane kosten is uitgesloten. Verwerkte goederen worden geacht te zijn goedgekeurd door de koper.

EG PRESTATIEVERKLARING
EC DECLARATION OF PERFORMANCE

European Regulation Contruction Products 305/2011/EU
Nr. 13.30.40.38.48CPR2013.07.01

CE
13
NEN-EN 858-1:2002/A1:2004

1 **Unieke identificatie:** Ronde olieafscheiders klasse II & I (klasse I is met coalescentiefilter type 30 wordt dan 40 en type 38 wordt dan type 48) en slibvangputten beton voor aardinbouw, productieserie EUROMAL+ met volgende typenummers:

Typenummers:

229.1321.0040	229.1354.0370	230.3040.0100	230.3833.0034	230.3853.0086	230.3863.0202
229.1322.0055	229.1361.0400	230.3050.0150	230.3842.0035	230.3854.0087	230.3864.0203
229.1323.0065	229.1362.0525	230.3060.0200	230.3844.0036	230.3864.0088	230.3864.0204
229.1330.0070	229.1363.0550	230.3060.0250	230.3854.0037	230.3842.0101	230.3870.0205
229.1331.0090	229.1364.0635	230.3060.0300	230.3864.0038	230.3843.0102	230.3871.0206
229.1340.0105	229.1370.0650	**230.3830.0010**	230.3831.0061	230.3844.0103	230.3862.0251
229.1332.0125	229.1371.0800	230.3831.0011	230.3832.0062	230.3853.0104	230.3864.0252
229.1333.0140	229.1372.1000	230.3833.0012	230.3833.0063	230.3853.0105	230.3872.0253
229.1341.0145	229.1373.1100	230.3832.0013	230.3842.0064	230.3854.0106	230.3872.0254
229.1342.0170	229.1370.0651	230.3833.0014	230.3844.0065	230.3864.0107	230.3873.0255
229.1350.0200	229.1371.0801	230.3842.0015	230.3844.0066	230.3852.0151	230.3863.0301
229.1343.0210	229.1372.1001	230.3844.0016	230.3854.0067	230.3853.0152	230.3871.0302
229.1344.0240	229.1373.1101	230.3854.0017	230.3864.0068	230.3854.0153	230.3872.0303
229.1351.0250	229.1373.1002	230.3864.0018	230.3841.0081	230.3862.0154	230.3873.0304
229.1352.0300	**230.3030.0010**	230.3830.0030	230.3842.0082	230.3862.0155	
229.1352.0301	230.3030.0030	230.3831.0031	230.3843.0083	230.3863.0156	
229.1353.0325	230.3030.0060	230.3833.0032	230.3844.0084	230.3864.0157	
229.1360.0330	230.3040.0080	230.3832.0033	230.3844.0085	230.3861.0201	

(Afscheiders met coating beginnen met 230, putten zonder standaard coating beginnen met 229)

2 **Beoogd gebruik:** Afscheiders voor het uit het afvalwater scheiden van lichte vloeistoffen (bijv. minerale olie en benzine) en bezinkbare delen door middel van gravitatie en coalescentie.

3 **Naam en contactadres fabrikant:**

4 **Systeem voor de beoordeling en verificatie van de prestatiebestendigheid:** 4

5 **Volgens geharmoniseerde norm:** NEN-EN 858-1:2002/A1:2004 Afscheiders en slibvangputten voor lichte vloeistoffen (bijv. olie en benzine) - Deel 1: Ontwerp, eisen en beproeving, merken en kwaliteitsconstrole.

6 **Geacrediteerd laboratorium:** LGA Qualitest GmbH, rapport duurzaamheid, LGA TÜV Rheinland, rapport effectiviteit

7 **Verklaarde prestatie:**

Essentiële kenmerken	Prestaties	Europees beoordelingsdocument
Brandklasse	A1	NEN-EN 858-1 art. 6.2.8, Annex E tabel E1
Waterdichtheid	voldoet	NEN-EN 858-1 art. 6.3.2
Effectiviteit	voldoet	NEN-EN 858-1 art. 4, 6.3.1, 6.3.3 t/m 6.3.8, 6.5
Sterkte en stabiliteit	voldoet	NEN-EN 858-1 art. 6.4
Duurzaamheid	voldoet	NEN-EN 858-1 art. 6.2

8 De prestaties van het in de punten 1 en 2 omschreven product zijn conform de in punt 7 aangegeven prestaties.
Deze prestatieverklaring wordt verstrekt onder de exclusieve verantwoordelijkheid van de in punt 3 vermelde fabrikant.